V10	NOTRANJA VRATA	OBJEKT: DOM KRAJANOV SKRILJE		POZICIJA: HODNIK – PODEST (pritličje)			
	▫ enokrilna	MERA:		ŠTEVILO:	2	LIST št.:	10
	▪ dvokrilna	svetla mera (cm)	144/220+65	▪L	2		
	▫ drsna	zidar. mera (cm)	160/285	▪D	2		

MERE VZETI IN PRILAGODITI NA OBJEKTU!

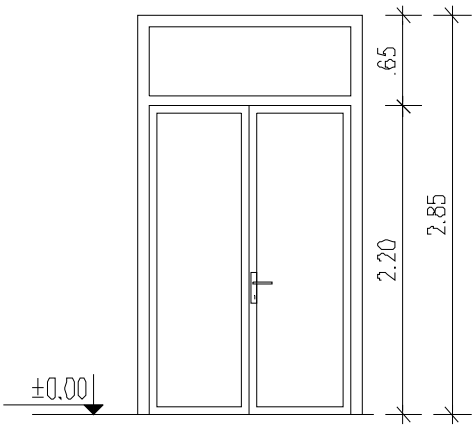

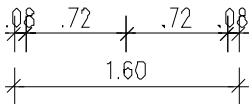

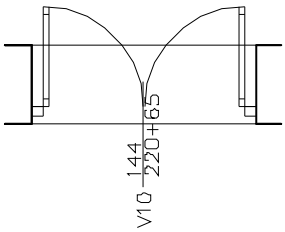

OPOMBE :

VGRADITEV:	▪v obstoječ zid	KONSTRUKCIJA KRILA:	▪leseni okvir	DODATNA OPREMA VRATNEGA KRILA:	▫zračnik
	▫beton cm		▫Fe vratni okvir (kot Jansen)		▫prirezano vratno krilo
	▫kovinski sendvič 10 cm		▫Alu vratni okvir (kot Metalglas)		▫spust. metlica–sp.r.vrat
PODBOJ VGRADNJA:	▫mokromontažni		▫lesena panelna konstrukcija		▫znak za sanitarije
	▪suhomontažni		▫lesena satovna konstrukcija	KOVINSKA ZAŠČITA ROBOV:	▫ob strani
	▫suhomontažni za mavčno steno		▫negor		▫spodaj
			▫plastični okvir s kovin. vložki	KLJUKA:	▪Alu standardna ▫plastična
PODBOJ:	▫Fe ▫RF ▫ALU		▫protivlamna		▫inox po izboru ▫medenina
	▪les	OBDELAVA KRILA:	▫INOX pločevina (razl.obdel.)		▫paničnа kljuka
	▫kovinski požarni EI30		▫Fe pločevina – pocinkana		▫panična letev
PRAG:	▫DA ▪NE		▫Fe pločevina – gundirana, akrilna barvana		▫gumb – zunaj
PRIPIRA:	▫DA ▪NE			KLJUČAVNICA:	▫dozična ▫wc zatič
POŽAR:	▫EI30 ▫EI60 ▫EI90		▫Alu pločevina–prašno barvana		▫brez zaklepanja
POLNILO STEKLO:	▪kaljeno prozorno steklo		▫Alu pločevina – eloksirana		▪cilindrična
	▫steklo peskano		▪furnir	KLJUČAVNICA CILINDRIČNA VEZANA NA ELEKTRIKO	▫biometrija
	▫požarno varnostno steklo		▫laminat, B1		▫sistem varovanja
	▪izolativno steklo		▫brazdano		▫požarno centralno
	▫varnostno		▫ravno rezano		▫na domofon, videofon
	▫žično	AKUSTIČNA ZAŠČ.	▫R'wmin = 27 dB	KLJUČ:	▪navaden ▫sistemski ključ
TESNILO:	▪barva:ista kot podboj	ODBOJNIK:	▫stenski ▪talni	ZAPIRALO:	▫zgoraj ▫spodaj
	▫v podboju, težko gorljivo	OKOVJE:	▪standardno ▫panično		▫nad kljuko
	▫v pragu		▫okovje za drsna vrata		▫samozapiralo
	▫silikonsko	NASADILO:	▫standardno nasadilo		▫talno samozapiralo
	▫penasta guma		▪trojno nasadilo		▫zapir.z zapredjem zapiranja
	▫prirezano tesnilo (45 °)		▫skrita nasadila	TOPLOTNA IZOLAC.:	▫DA ▪NE

POSEBNOSTI: